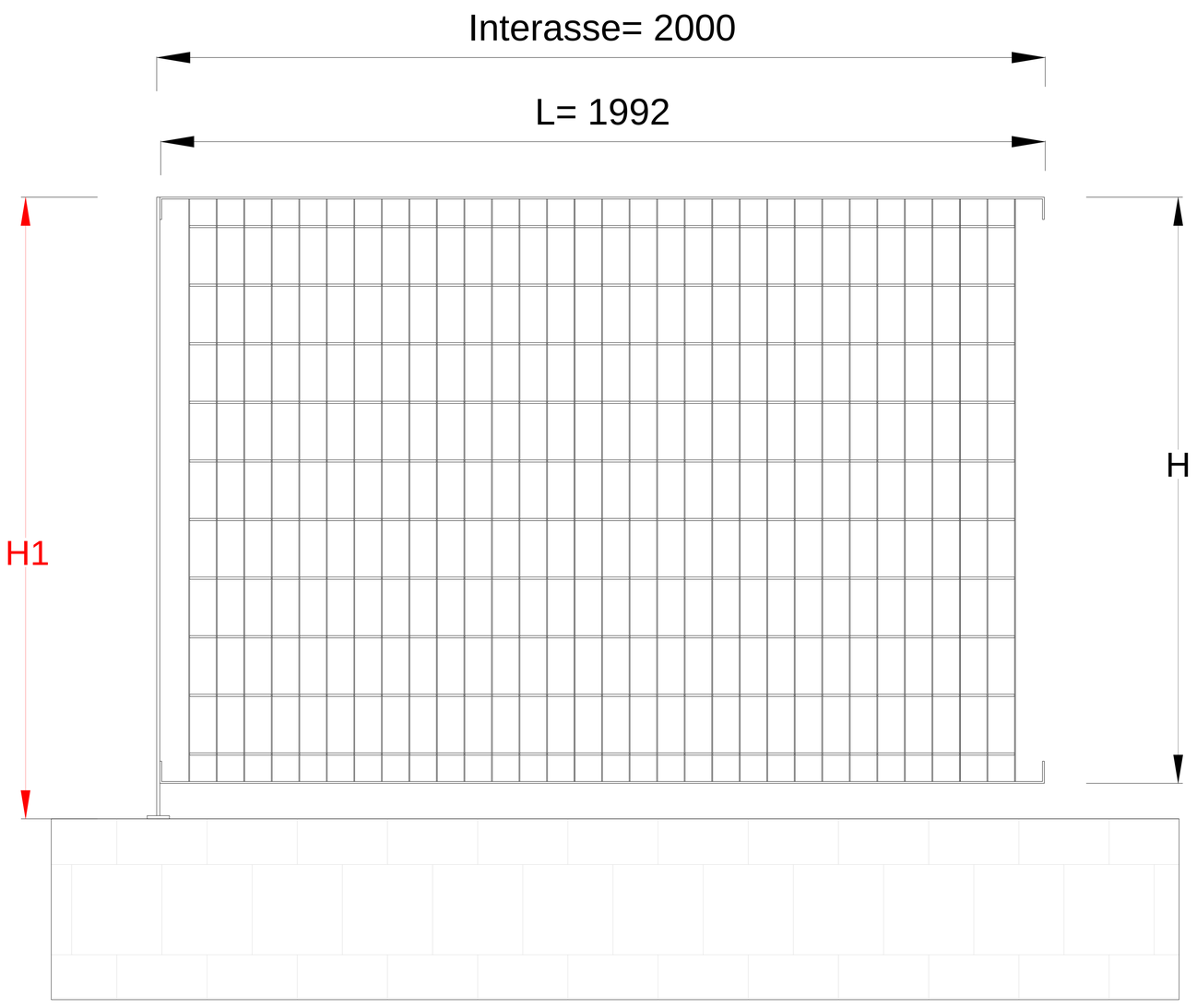

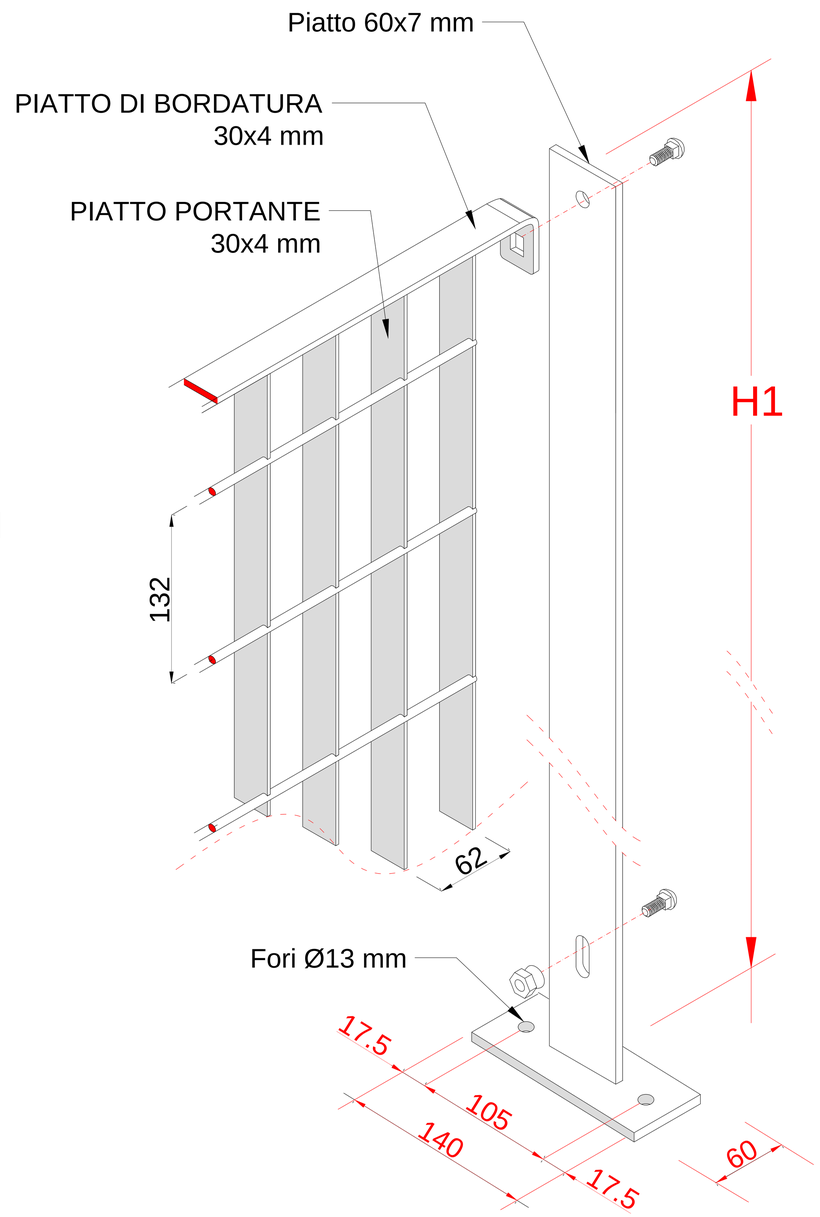

PANNELLO		
H= altezza mm	**L** = larghezza mm	PESO kg/pann
930	1992	33.50
1194	1992	42.20
1326	1992	46.50
1460	1992	50.80
1722	1992	59.40
1986	1992	68.10

PIANTANA A TASSELLARE		
H1= lunghezza mm	**PIATTO** mm	**Peso Teorico** kg/cad
1008	60x7	3.80
1272	60x7	4.60
1408	60x7	5.10
1536	60x7	5.50
1809	60x7	6.40
2050	60x7	7.20

CARATTERISTICHE TECNICHE

MODELLO
Maglia 62x132 - Piatto 30x4 mm.
RECINZIONE IN GRIGLIATO ELETTROSALDATO
IN ACCIAIO UNI EN 10025 S235JR,

PIATTI PORTANTI SEZ. 30x4 mm DISPOSTI VERTICALMENTE;
COLLEGAMENTO ORIZZONTALE: TONDO DIAM. Ø 6,5 mm;
BORDATURA : IN PIATTO 30x4 mm.

PIANTANE IN PIATTO 60x7 mm;
BULLONI IN ACCIAIO INOX M10x30.

TRATTAMENTI SUPERFICIALI

RIVESTIMENTO:
Zincatura a caldo dopo la lavorazione
UNI EN ISO 1461:1999

Verniciatura elettrostatica (opzionale)
a polveri termoindurenti in poliestere
eseguita su materiale zincato a caldo.

ALFONSO LORENZO

RECINZIONE - Maglia 62x132 - Piatto 30x4 mm
Piantana a tassellare

APPROVATO DA: L. ALFONSO
EMESSO DA: Arch. Angeli

REV. 06/04/2023